LM	MODELO
UTS0231MF-HF2KZ0	UTS0231MF
UTS0231MF-HF2TZ0	UTS0231MF

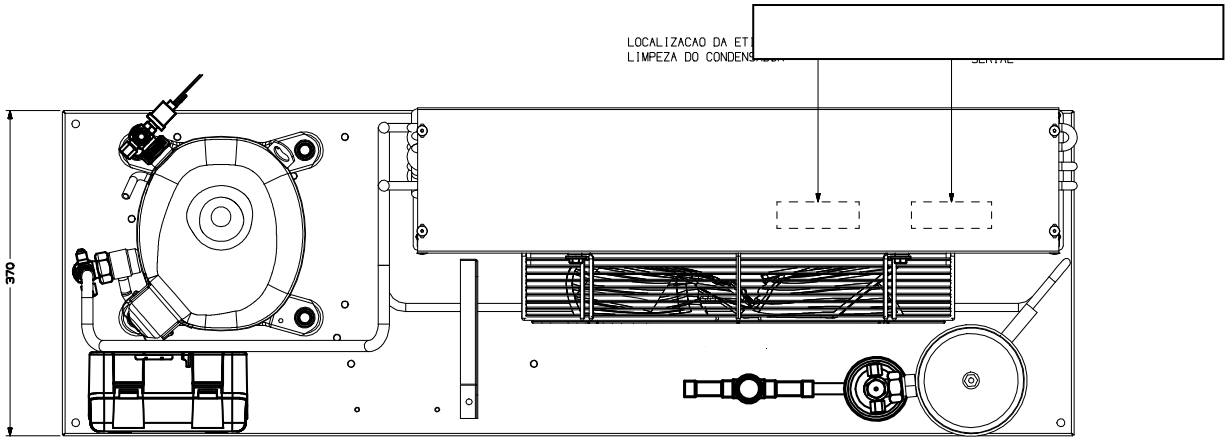

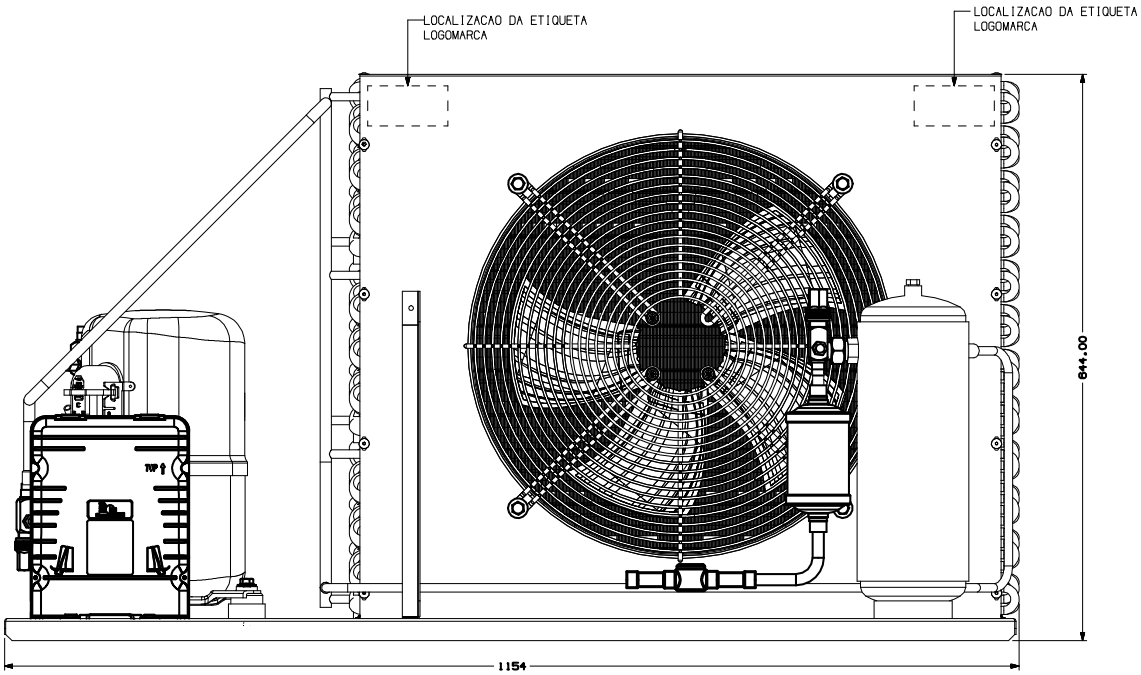

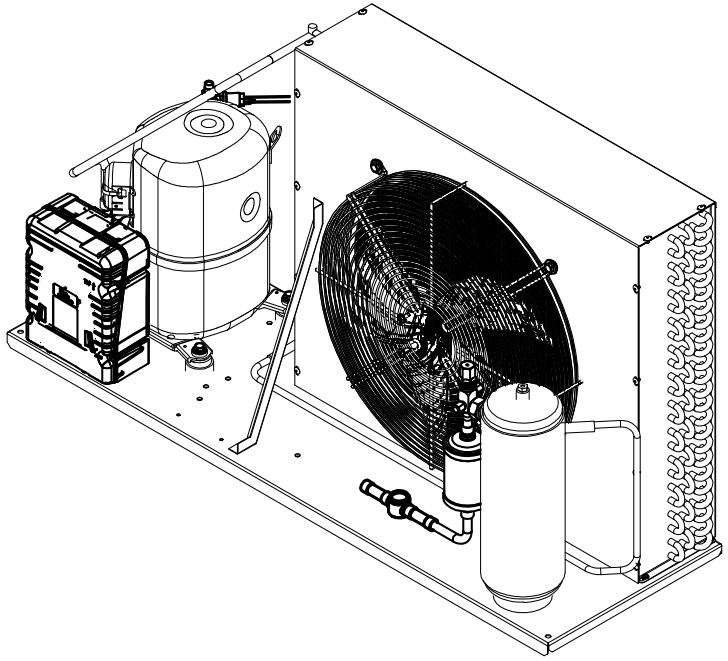

NOTAS:
1- AS INFORMACOES SOBRE AS RESPECTIVAS LMs CONSULTAR SISTEMA ORACLE
2- SOLDAR TODAS AS JUNTAS DE MODO A NAO APRESENTAR NENHUM TIPO DE VAZAMENTO.
3- A UNIDADE CONDENSADORA E FORNECIDA COM CARGA DE NITROGENIO 7 a 15PSI.
4- VEJA ESPECIFICACAO TECUMSEH GLOBAL 8 PARA EXIGENCIAS
DE FORNECEDORES A REGULAMENTACOES AMBIENTAIS.

AA	--	LIBERACAO	EC108599 15/02/23 RS. F.

PROJECAO 3°DIEDRO
UNIDADE: mm
FORMATO: A1
ESCALA S.A.CONFORME PROCEDIMENTO 2.01.02 PADRAO DO GRUPO
☒ : CATEGORIA I
▲ : CATEGORIA II
■ : CATEGORIA III
○ : CATEGORIA IV

Tecumseh

NOME: UNIDADE CONDENSADORA TAURI SLIM
NUMERO: TS018-2

DESENHO	VERIFICADO	APROVADO	ESCALA	FOLHA
GALAN	J. FARIA	FELIPE SOUSA	1:2.5	
DATA 15/02/23	REF.		FAMILIA UC	